R1	Aktualizace PD dle úprav interiéru VH	01.2020	
ZMĚNA		DATUM	PODPIS

OBJEDNATEL

SŽDC
Správa železniční dopravní cesty

Správa železniční dopravní cesty, státní organizace
Praha 1 - Nové Město, Dlážděná 1003/7, PSČ 110 00
Oblastní ředitelství Praha
Praha 7, Partyzánská 24, PSČ 170 00

S–JTSK ±0,000 = 222,06 m n.m. Bpv

PROJEKTOVÁ, INŽENÝRSKÁ A KONZULTAČNÍ ORGANIZACE
CERTIFIKÁT ISO 9001 DIČ CZ60193280
VPÚ DECO PRAHA a.s., PODBABSKÁ 1014/20, 160 00 PRAHA 6 www.vpupraha.cz

VPÚ DECO PRAHA a.s.

PROJEKTANT	VYPRACOVAL	KONTROLA	HL.INŽ.PROJEKTU
Ing.A.Seko	Ing.arch.T.Brix	Ing.M.Vénos	M.Pražský

ATELIÉR POZEMNÍCH STAVEB

REKONSTRUKCE VÝPRAVNÍ BUDOVY V ŽST BEROUN
Nádraží 129, 266 01 Beroun
SO 110 Rekonstrukce objektu
A00 – Architektonické a stavebně technické řešení

ČÍSLO ZAKÁZKY	2–0478–00/40
DOKUMENTACE	DSP+DPS
MĚŘÍTKO	
DATUM	12.2018
POČET FORMÁTŮ	

OBSAH PŘÍLOHY

Tabulka dveří a prosklených stěn – výkresy

ČÁST	ČÍSLO PŘÍLOHY	ČÍSLO KOPIE
E	03.07	
KÓD		

DOKUMENTACI LZE UŽÍVAT POUZE VE SMYSLU PŘÍSLUŠNÉ SMLOUVY O DÍLO. VÝKRES, ČI JEHO ČÁST, MŮŽE BÝT KOPÍROVÁN NEBO JINÝM ZPŮSOBEM ROZŠIŘOVÁN POUZE PO PŘEDCHOZÍM SOUHLASU VPÚ DECO PRAHA a.s.

TABULKA DVEŘÍ A PROSKLENÝCH STĚN

KÓD	SCHEMA			POČET
D0130	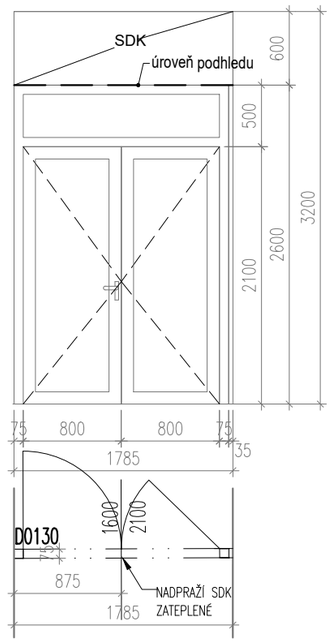	1PP		
		PRAVÉ:	VÝPRAVNÍ BUDOVA 0 ADMINISTRATIVNÍ BUDOVA 1 DRÁŽNÍ OBJEKT 0	1
		LEVÉ:	VÝPRAVNÍ BUDOVA 0 ADMINISTRATIVNÍ BUDOVA 0 DRÁŽNÍ OBJEK 1NP 0	0
D0131	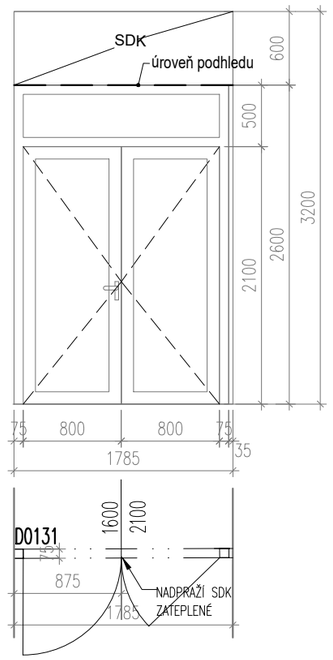	1PP		
		PRAVÉ:	VÝPRAVNÍ BUDOVA 0 ADMINISTRATIVNÍ BUDOVA 0 DRÁŽNÍ OBJEKT 0	0
		LEVÉ:	VÝPRAVNÍ BUDOVA 0 ADMINISTRATIVNÍ BUDOVA 1 DRÁŽNÍ OBJEK 1NP 0	1

KÓD	SCHEMA			POČET
D0133	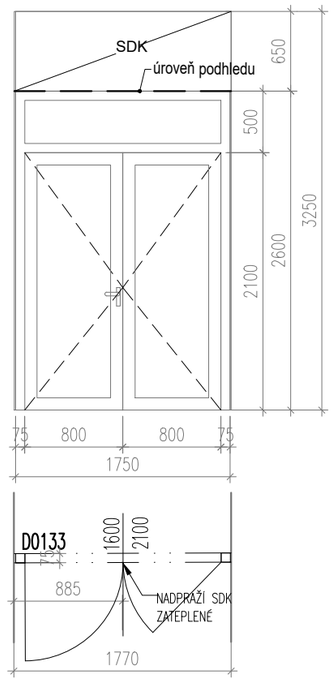	1PP		
		PRAVÉ:	VÝPRAVNÍ BUDOVA 0 ADMINISTRATIVNÍ BUDOVA 0 DRÁŽNÍ OBJEKT 0	0
		LEVÉ:	VÝPRAVNÍ BUDOVA 0 ADMINISTRATIVNÍ BUDOVA 1 DRÁŽNÍ OBJEK 1NP 0	1
D0135	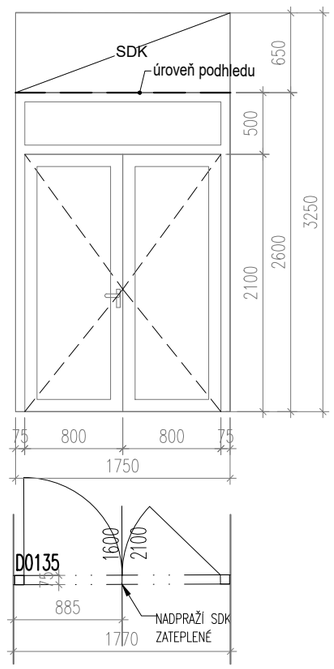	1PP		
		PRAVÉ:	VÝPRAVNÍ BUDOVA 0 ADMINISTRATIVNÍ BUDOVA 1 DRÁŽNÍ OBJEKT 0	1
		LEVÉ:	VÝPRAVNÍ BUDOVA 0 ADMINISTRATIVNÍ BUDOVA 0 DRÁŽNÍ OBJEK 1NP 0	0

TABULKA DVEŘÍ A PROSKLENÝCH STĚN

KÓD		POČET
D1144	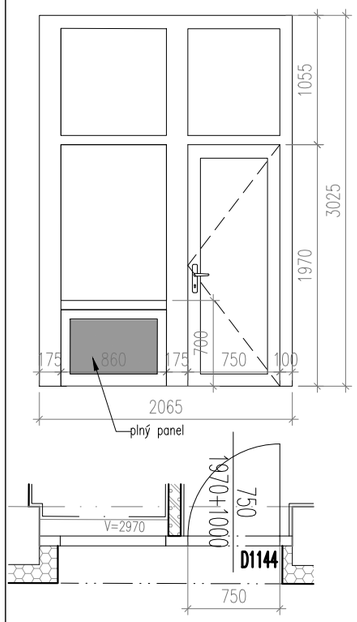	1

VÝPRAVNÍ BUDOVA	1.PP	1.NP	2.NP	3.NP	4.NP
	0	0	0	-	-
ADMINISTRATIVNÍ BUDOVA	1.PP	1.NP	2.NP	3.NP	4.NP
	0	0	0	0	0
DRÁŽNÍ OBJEKT	1.PP	1.NP	2.NP	3.NP	4.NP
	0	1	-	-	-

KÓD	SCHEMA	POČET
D1178	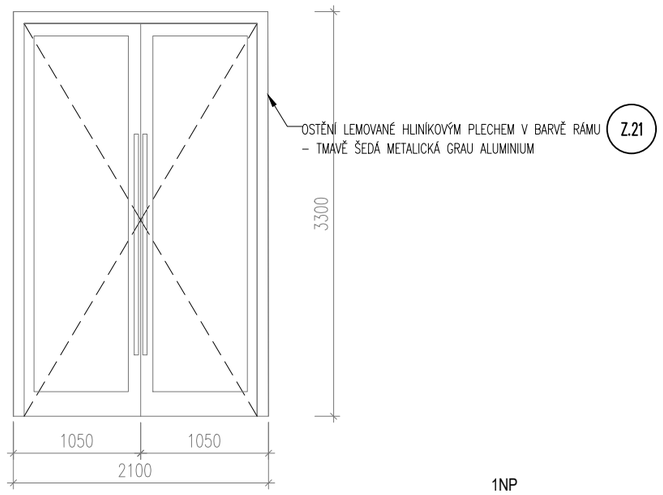	1

1NP

PRAVÉ:	VÝPRAVNÍ BUDOVA	0	0
	ADMINISTRATIVNÍ BUDOVA	0	
	DRÁŽNÍ OBJEKT	0	
LEVÉ:	VÝPRAVNÍ BUDOVA	1	1
	ADMINISTRATIVNÍ BUDOVA	0	
	DRÁŽNÍ OBJEKT 1NP	0	

KÓD	SCHEMA	POČET
D1179	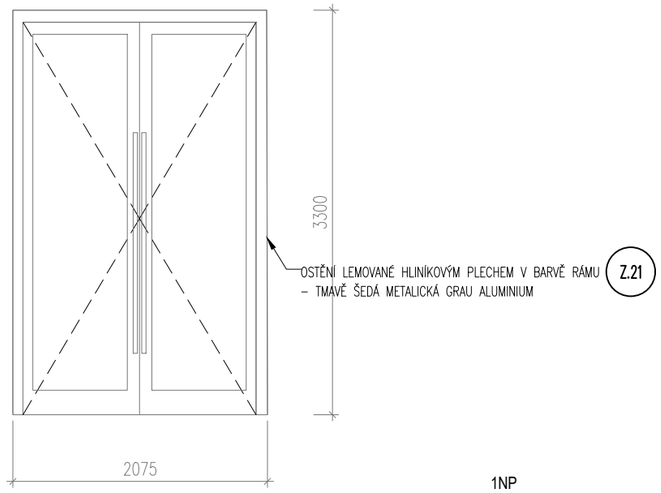	1

1NP

PRAVÉ:	VÝPRAVNÍ BUDOVA	0	0
	ADMINISTRATIVNÍ BUDOVA	0	
	DRÁŽNÍ OBJEKT	0	
LEVÉ:	VÝPRAVNÍ BUDOVA	1	1
	ADMINISTRATIVNÍ BUDOVA	0	
	DRÁŽNÍ OBJEK 1NP	0	

KÓD	SCHEMA	POČET
D1180	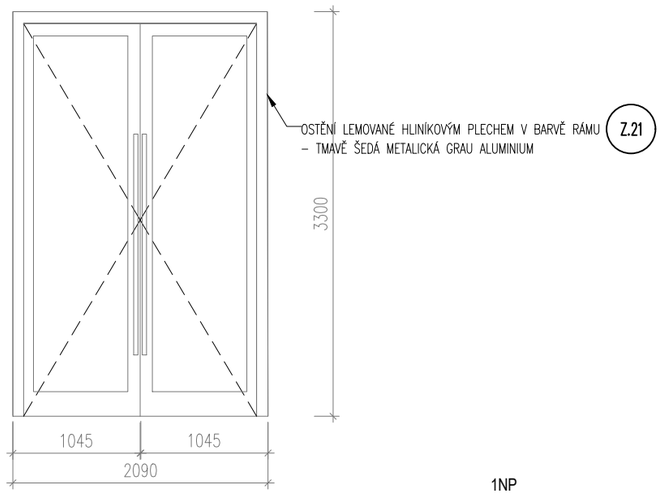	1

1NP

PRAVÉ:	VÝPRAVNÍ BUDOVA 1NP	1	1
	ADMINISTRATIVNÍ BUDOVA	0	
	DRÁŽNÍ OBJEKT 1NP	0	
LEVÉ:	VÝPRAVNÍ BUDOVA	0	0
	ADMINISTRATIVNÍ BUDOVA	0	
	DRÁŽNÍ OBJEKT	0	

TABULKA DVEŘÍ A PROSKLENÝCH STĚN

KÓD	SCHEMA				POČET
D1173 **D1174**	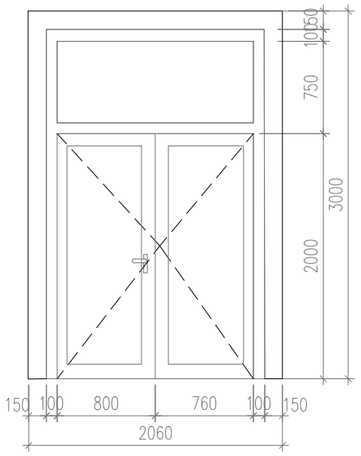				
	1NP				
		PRAVÉ:	VÝPRAVNÍ BUDOVA	0	
			ADMINISTRATIVNÍ BUDOVA	0	
			DRÁŽNÍ OBJEKT 1NP	1	1
		LEVÉ:	VÝPRAVNÍ BUDOVA	0	
			ADMINISTRATIVNÍ BUDOVA	0	
			DRÁŽNÍ OBJEKT 1NP	1	1
D1168 **D1170**	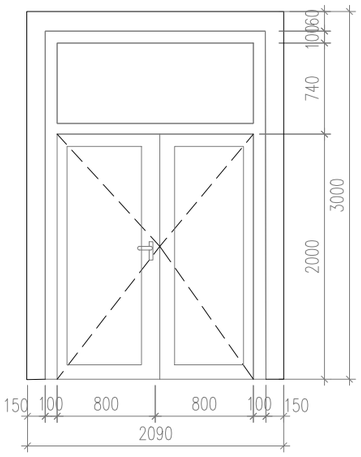				
	1NP				
		PRAVÉ:	VÝPRAVNÍ BUDOVA	0	
			ADMINISTRATIVNÍ BUDOVA	0	
			DRÁŽNÍ OBJEKT 1NP	2	2
		LEVÉ:	VÝPRAVNÍ BUDOVA	0	
			ADMINISTRATIVNÍ BUDOVA	0	
			DRÁŽNÍ OBJEKT	0	0

KÓD	SCHEMA				POČET
D1169 **D1171** **D1172.1**	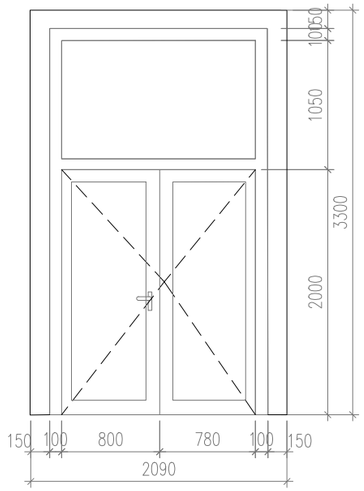				
	1NP				
		PRAVÉ:	VÝPRAVNÍ BUDOVA	0	
			ADMINISTRATIVNÍ BUDOVA	0	
			DRÁŽNÍ OBJEKT 1NP	1	**D1169** 1
		LEVÉ:	VÝPRAVNÍ BUDOVA	0	
			ADMINISTRATIVNÍ BUDOVA	0	
			DRÁŽNÍ OBJEKT 1NP	2	**D1171** **D1172.1** 2
D1172	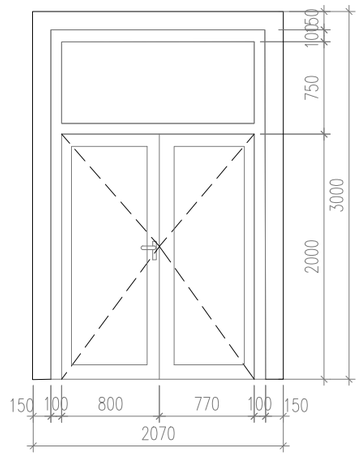				
	1NP				
		PRAVÉ:	VÝPRAVNÍ BUDOVA	0	
			ADMINISTRATIVNÍ BUDOVA	0	
			DRÁŽNÍ OBJEKT	0	0
		LEVÉ:	VÝPRAVNÍ BUDOVA	0	
			ADMINISTRATIVNÍ BUDOVA	0	
			DRÁŽNÍ OBJEKT 1NP	1	1

TABULKA DVEŘÍ A PROSKLENÝCH STĚN

KÓD	SCHEMA				POČET
D1165	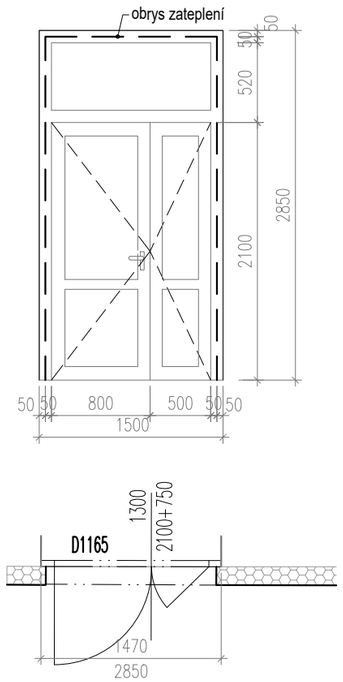	1NP			
		PRAVÉ:	VÝPRAVNÍ BUDOVA	0	
			ADMINISTRATIVNÍ BUDOVA	0	
			DRÁŽNÍ OBJEKT	0	0
		LEVÉ:	VÝPRAVNÍ BUDOVA	0	
			ADMINISTRATIVNÍ BUDOVA 1NP	1	
			DRÁŽNÍ OBJEKT 1NP	0	1
D1167	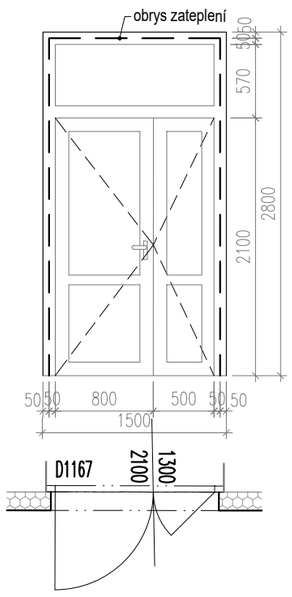	1NP			
		PRAVÉ:	VÝPRAVNÍ BUDOVA	0	
			ADMINISTRATIVNÍ BUDOVA	0	
			DRÁŽNÍ OBJEKT	0	0
		LEVÉ:	VÝPRAVNÍ BUDOVA	0	
			ADMINISTRATIVNÍ BUDOVA 1NP	1	
			DRÁŽNÍ OBJEKT	0	1

KÓD	SCHEMA				POČET
D1181	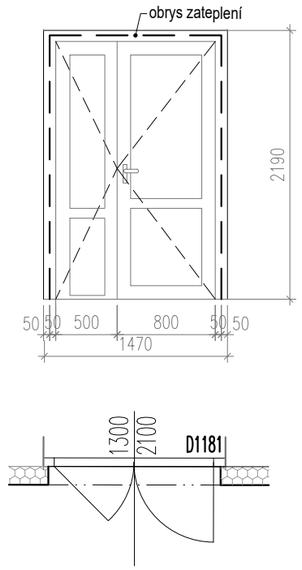	1NP			
		PRAVÉ:	VÝPRAVNÍ BUDOVA	0	
			ADMINISTRATIVNÍ BUDOVA 1NP	1	
			DRÁŽNÍ OBJEKT	0	1
		LEVÉ:	VÝPRAVNÍ BUDOVA	0	
			ADMINISTRATIVNÍ BUDOVA	0	
			DRÁŽNÍ OBJEKT	0	0
D1177	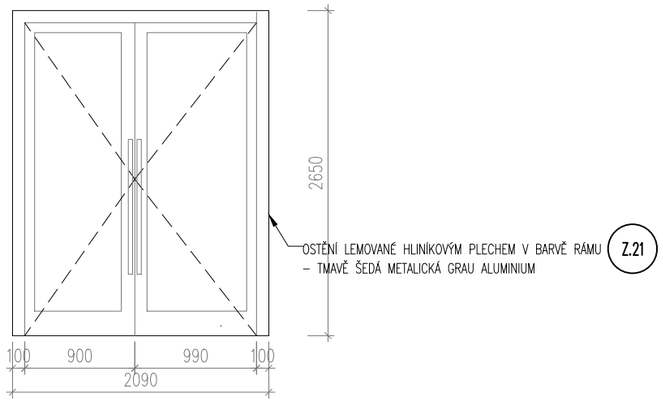	1NP			
		PRAVÉ:	VÝPRAVNÍ BUDOVA	0	
			ADMINISTRATIVNÍ BUDOVA	0	
			DRÁŽNÍ OBJEKT	0	0
		LEVÉ:	VÝPRAVNÍ BUDOVA 1NP	1	
			ADMINISTRATIVNÍ BUDOVA	0	
			DRÁŽNÍ OBJEKT	0	1

TABULKA DVEŘÍ A PROSKLENÝCH STĚN

KÓD	SCHEMA	POČET
D1175 **D1176**	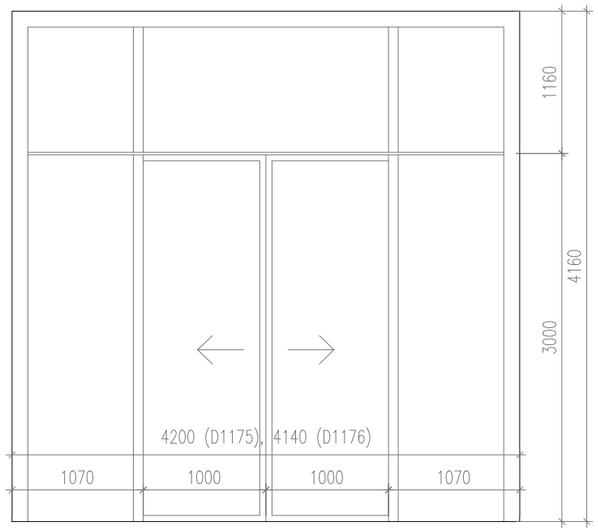 1NP	

AUTOMATICKÉ:	VÝPRAVNÍ BUDOVA	1	**D1175**
	ADMINISTRATIVNÍ BUDOVA	0	
	DRÁŽNÍ OBJEKT 2NP	0	1
AUTOMATICKÉ:	VÝPRAVNÍ BUDOVA	1	**D1176**
	ADMINISTRATIVNÍ BUDOVA	0	
	DRÁŽNÍ OBJEKT 2NP	0	1

KÓD	SCHEMA	POČET
D1184	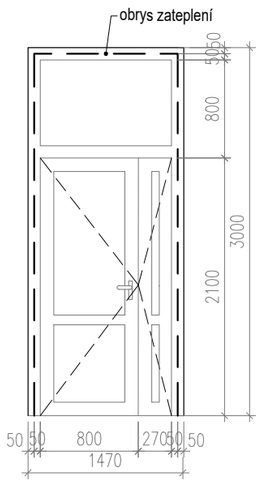 1NP	

PRAVÉ:	VÝPRAVNÍ BUDOVA	0	
	ADMINISTRATIVNÍ BUDOVA	0	
	DRÁŽNÍ OBJEKT	0	0
LEVÉ:	VÝPRAVNÍ BUDOVA	0	
	ADMINISTRATIVNÍ BUDOVA	1	
	DRÁŽNÍ OBJEKT 1NP	0	1

KÓD	SCHEMA	POČET
D1182	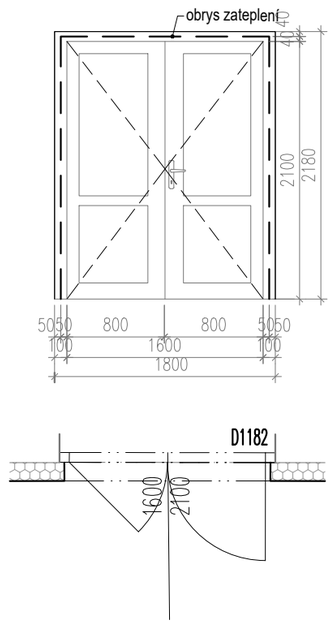 1NP	

PRAVÉ:	VÝPRAVNÍ BUDOVA	0	
	ADMINISTRATIVNÍ BUDOVA	1	
	DRÁŽNÍ OBJEKT 1NP	0	1
LEVÉ:	VÝPRAVNÍ BUDOVA	0	
	ADMINISTRATIVNÍ BUDOVA	0	
	DRÁŽNÍ OBJEKT	0	0

KÓD	SCHEMA	POČET
D1166	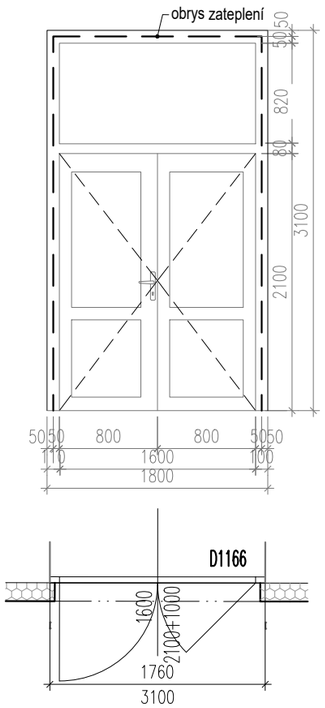 1NP	

PRAVÉ:	VÝPRAVNÍ BUDOVA	0	
	ADMINISTRATIVNÍ BUDOVA	0	
	DRÁŽNÍ OBJEKT	0	0
LEVÉ:	VÝPRAVNÍ BUDOVA	0	
	ADMINISTRATIVNÍ BUDOVA	1	
	DRÁŽNÍ OBJEKT	0	1

TABULKA DVEŘÍ A PROSKLENÝCH STĚN

KÓD	SCHEMA	POČET

D1185

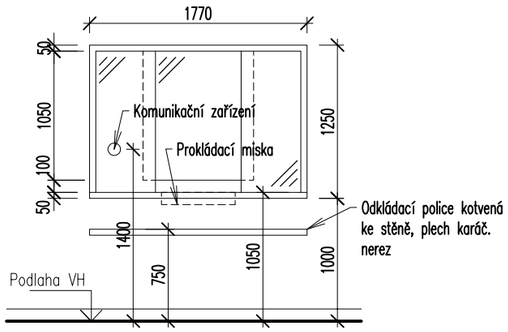

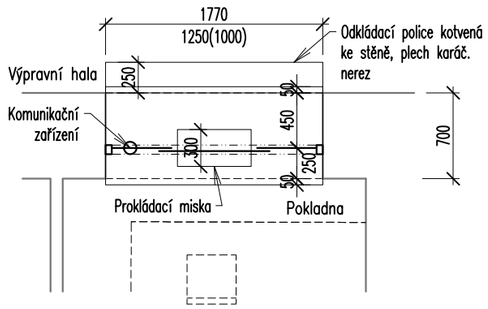

POZNÁMKY
- Rám přepážky z ocel. profilů s pohledovým opláštěním plechem z kartáčované nerezy
- Zasklení přepážky bude provedeno čirým vrstveným bezpečnostním sklem, odolnost P3A.
- Přepážka bude v rámci dodávky osazena oboustranným komunikačním zařízením (interkom) umístěným ve výšce cca 1400mm.
- Přepážka bude v rámci dodávky osazena indukčním odposlechem.

VÝPRAVNÍ BUDOVA	1.PP	1.NP	2.NP	3.NP	4.NP
	0	1	0	-	-
ADMINISTRATIVNÍ BUDOVA	1.PP	1.NP	2.NP	3.NP	4.NP
	0	0	0	0	0
DRÁŽNÍ OBJEKT	1.PP	1.NP	2.NP	3.NP	4.NP
	0	0	-	-	-

POČET: 1

D1185

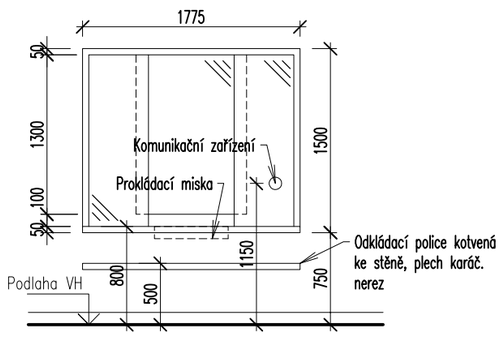

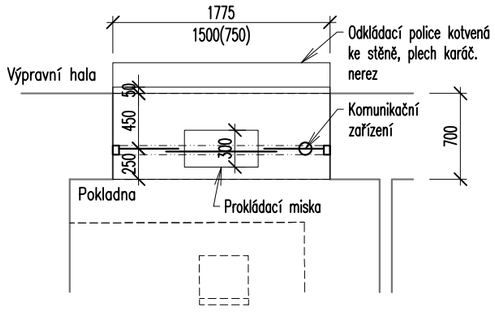

POZNÁMKY
- Rám přepážky z ocel. profilů s pohledovým opláštěním plechem z kartáčované nerezy
- Zasklení přepážky bude provedeno čirým vrstveným bezpečnostním sklem, odolnost P3A.
- Přepážka bude v rámci dodávky osazena oboustranným komunikačním zařízením (interkom) umístěným u přepážky pro přístup imobilních osob ve výšce max.1200mm.
- Přepážka bude v rámci dodávky osazena indukčním odposlechem.

VÝPRAVNÍ BUDOVA	1.PP	1.NP	2.NP	3.NP	4.NP
	0	1	0	-	-
ADMINISTRATIVNÍ BUDOVA	1.PP	1.NP	2.NP	3.NP	4.NP
	0	0	0	0	0
DRÁŽNÍ OBJEKT	1.PP	1.NP	2.NP	3.NP	4.NP
	0	0	-	-	-

POČET: 1

KÓD	SCHEMA	POČET

D1186

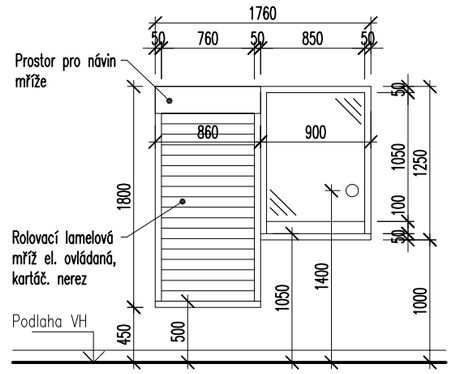

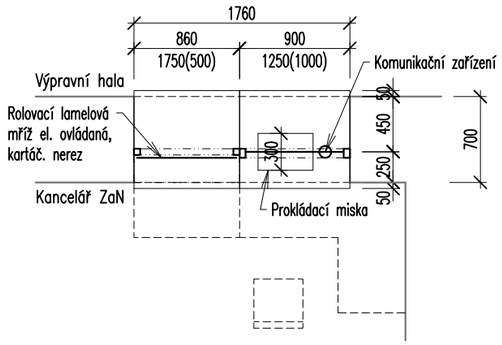

POZNÁMKY
- Rám přepážky z ocel. profilů s pohledovým opláštěním plechem z kartáčované nerezy
- Zasklení přepážky bude provedeno čirým vrstveným bezpečnostním sklem.
- Přepážka bude v rámci dodávky osazena oboustranným komunikačním zařízením (interkom) umístěným ve výšce cca 1400mm.
- Přepážka bude v rámci dodávky osazena indukčním odposlechem.
- V části přepážky bude provedena el.ovládaná rolovací mříž, ovládání tlačítkové na konstrukci přepážky, prostor pro návin mříže v horní části

VÝPRAVNÍ BUDOVA	1.PP	1.NP	2.NP	3.NP	4.NP
	0	1	0	-	-
ADMINISTRATIVNÍ BUDOVA	1.PP	1.NP	2.NP	3.NP	4.NP
	0	0	0	0	0
DRÁŽNÍ OBJEKT	1.PP	1.NP	2.NP	3.NP	4.NP
	0	0	-	-	-

POČET: 1

TABULKA DVEŘÍ A PROSKLENÝCH STĚN

KÓD	SCHEMA	POČET
D1194		

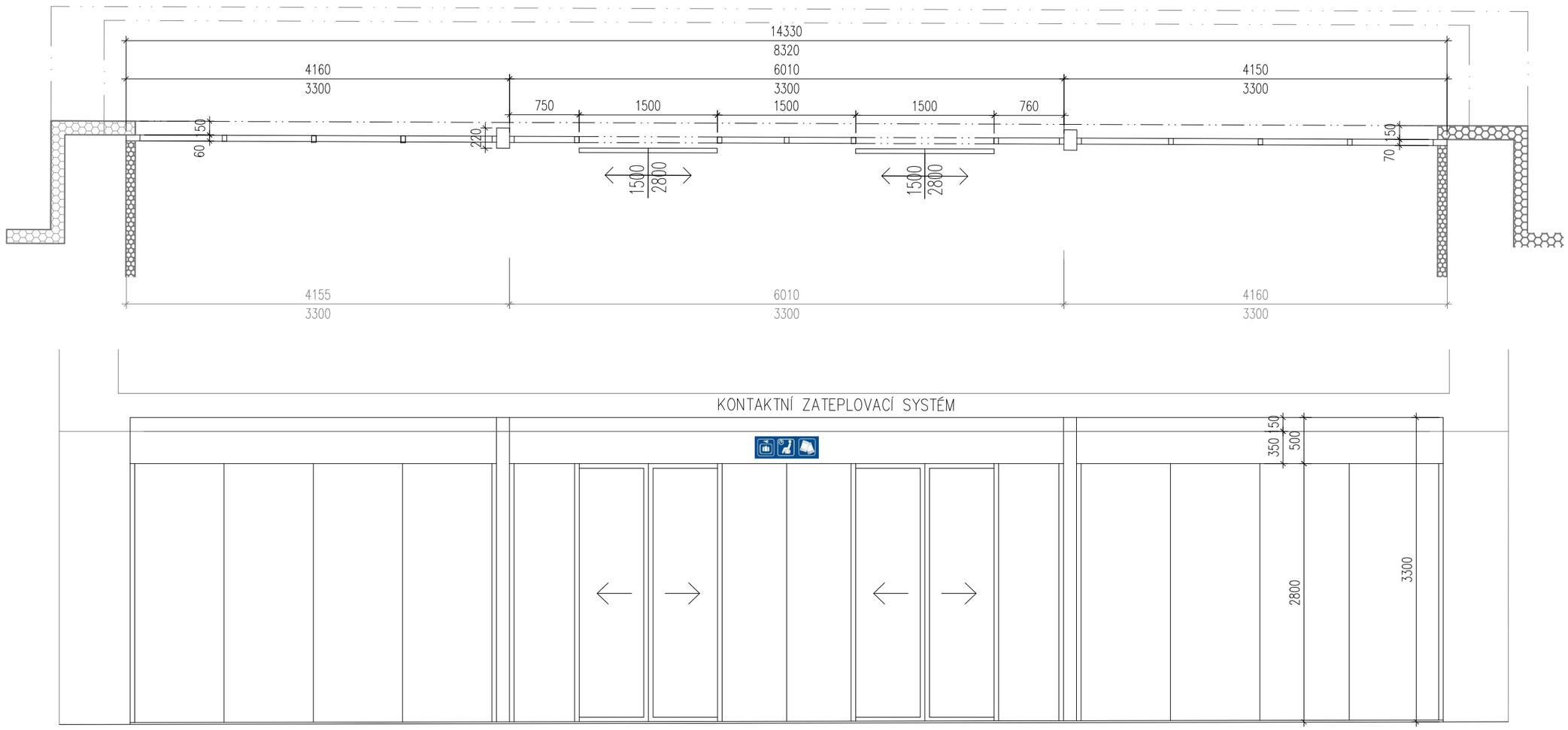

PROSKLENÁ STĚNA

STAVEBNÍHO OTVOR:	14240 x 3300 mm	SPECIFIKACE SKLA:	SVĚTELNÁ PROPUSTNOST = 56,4% SVĚTELNÁ REFLEXE = 14% Te = 75% ŠEDĚ TÓNOVANÉ
OKENNÍ PROFILY:	KONSTRUKČNÍ PROFILY POVEDOU VE SVISLÉM I VODOROVNÉM SMĚRU; ZASKLENÍ BUDE KONSTRUKCI PŘEKRÝVAT A POHLEDOVĚ ZŮSTANE JEN MINIMÁLNÍ SPÁRA VYPLNĚNA PRUŽNÝM MATERIÁLEM (VIZ KONKRÉTNÍ VÝROBCE)	BARVA RÁMU:	TMAVĚ ŠEDÁ METALICKÁ GRAU ALUMINIUM
SOUČ. PR. TEPLA OKNEM:	-		
ZASKLENÍ:	IZOLAČNÍ DVOJSKLO		

VÝPRAVNÍ BUDOVA	1.PP	1.NP	2.NP	3.NP	4.NP
	0	1	0	-	-
ADMINISTRATIVNÍ BUDOVA	1.PP	1.NP	2.NP	3.NP	4.NP
	0	0	0	0	0
DRÁŽNÍ OBJEKT	1.PP	1.NP	2.NP	3.NP	4.NP
	0	0	-	-	-

1

TABULKA DVEŘÍ A PROSKLENÝCH STĚN

KÓD	SCHEMA	POČET
D1195		1

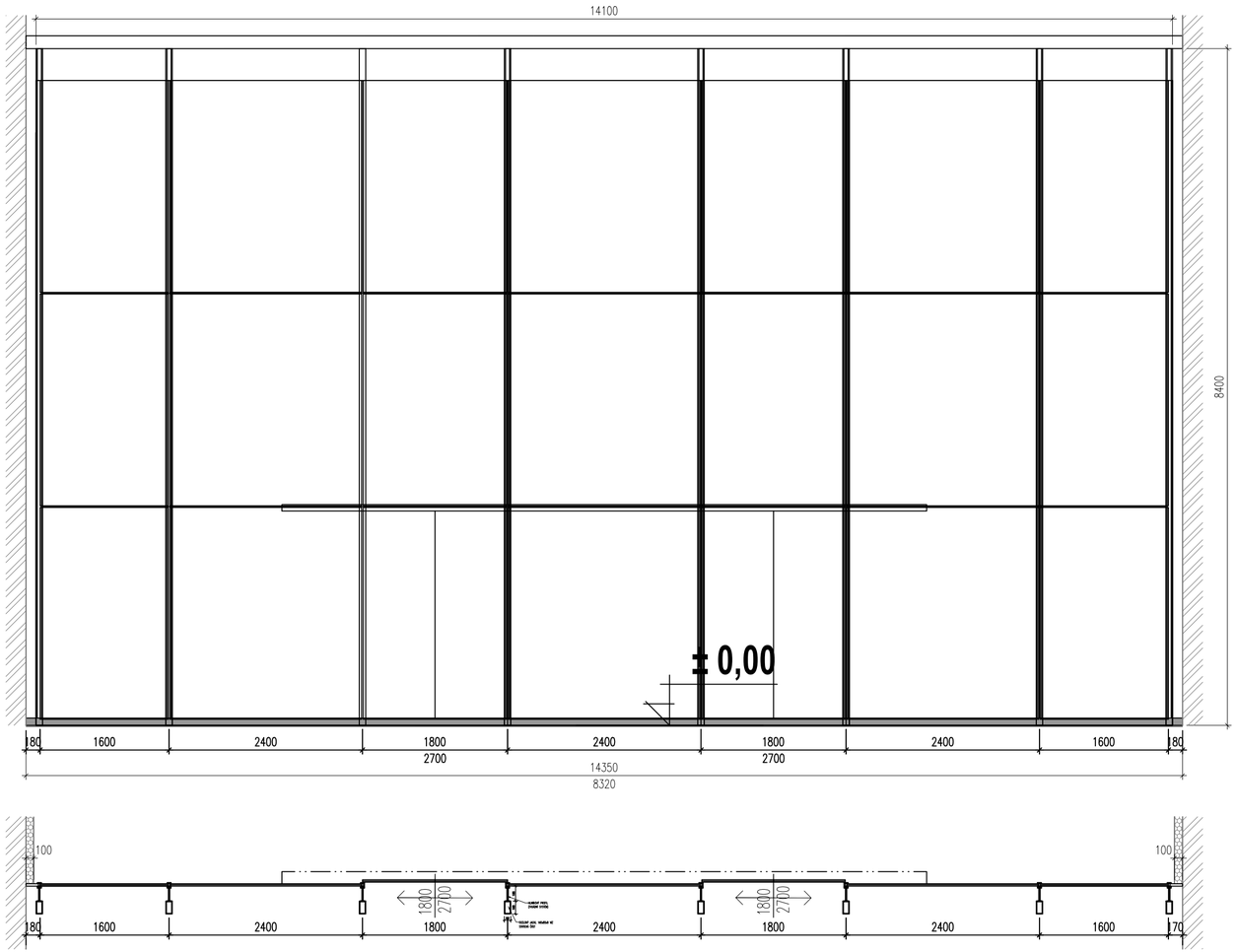

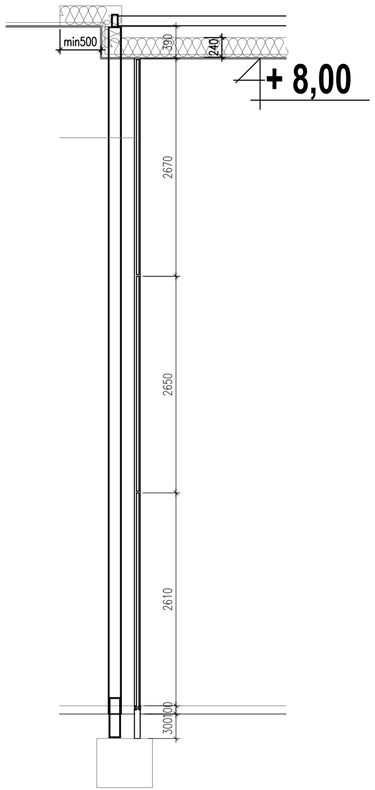

POZNÁMKA

Navazující podhled na tuto prosklenou stěnu bude v prostoru zádveří zateplen min.240mm minerální vlny. Minerální vlna bude na konstrukci podhledu volne položena s přesahem min. 500mm do vytápěné části haly.

PROSKLENÁ STĚNA

STAVEBNÍHO OTVOR:	14400 x 8000 mm
OKENNÍ PROFILY:	HLINÍKOVÉ KONSTRUKČNÍ PROFILY POVEDOU VE SVISLÉM I VODOROVNÉM SMĚRU; ZASKLENÍ BUDE KONSTRUKCI PŘEKRÝVAT A POHLEDOVĚ ZŮSTANE JEN MINIMÁLNÍ SPÁRA VYPLNĚNA PRUŽNÝM MATERIÁLEM (VIZ KONKRÉTNÍ VÝROBCE)
SOUČ. PR. TEPLA OKNEM:	Uw = 1,2 W/m2K
ZASKLENÍ:	IZOLAČNÍ DVOJSKLO Ug = 0,8W/m2K
BARVA RÁMU:	TMAVĚ ŠEDÁ METALICKÁ GRAU ALUMINIUM

VÝPRAVNÍ BUDOVA	1.PP	1.NP	2.NP	3.NP	4.NP
	0	1	0	-	-
ADMINISTRATIVNÍ BUDOVA	1.PP	1.NP	2.NP	3.NP	4.NP
	0	0	0	0	0
DRÁŽNÍ OBJEKT	1.PP	1.NP	2.NP	3.NP	4.NP
	0	0	-	-	-

TABULKA DVEŘÍ A PROSKLENÝCH STĚN

KÓD	SCHEMA	POČET
D1031	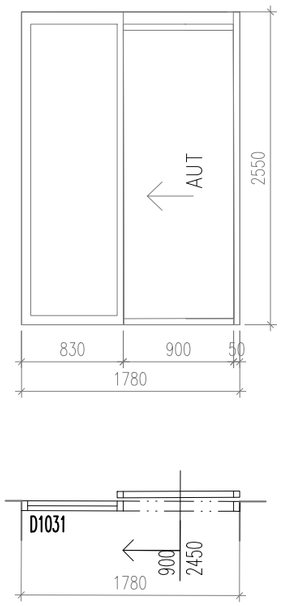	

1NP

AUT:	VÝPRAVNÍ BUDOVA	0	
	ADMINISTRATIVNÍ BUDOVA	1	
	DRÁŽNÍ OBJEKT 1NP	0	1

KÓD	SCHEMA	POČET
D1095	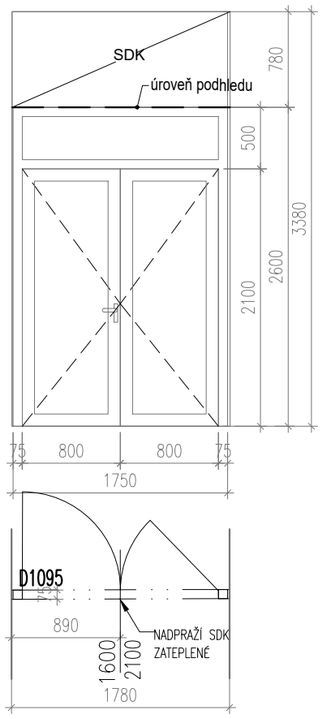	

1NP

PRAVÉ:	VÝPRAVNÍ BUDOVA	0	
	ADMINISTRATIVNÍ BUDOVA	1	
	DRÁŽNÍ OBJEKT 1NP	0	1
LEVÉ:	VÝPRAVNÍ BUDOVA	0	
	ADMINISTRATIVNÍ BUDOVA	0	
	DRÁŽNÍ OBJEKT	0	0

KÓD	SCHEMA	POČET
D1096	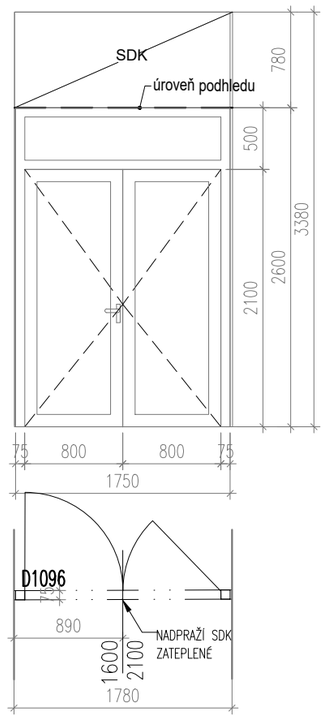	

1NP

PRAVÉ:	VÝPRAVNÍ BUDOVA	0	
	ADMINISTRATIVNÍ BUDOVA	1	
	DRÁŽNÍ OBJEKT	0	1
LEVÉ:	VÝPRAVNÍ BUDOVA	0	
	ADMINISTRATIVNÍ BUDOVA	0	
	DRÁŽNÍ OBJEK 1NP	0	0

KÓD	SCHEMA	POČET
D1097	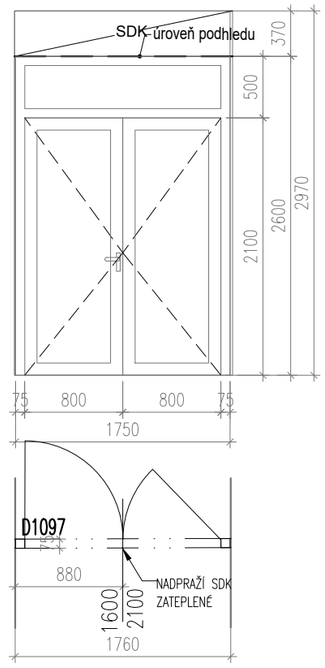	

1NP

PRAVÉ:	VÝPRAVNÍ BUDOVA	0	
	ADMINISTRATIVNÍ BUDOVA	1	
	DRÁŽNÍ OBJEKT 1NP	0	1
LEVÉ:	VÝPRAVNÍ BUDOVA	0	
	ADMINISTRATIVNÍ BUDOVA	0	
	DRÁŽNÍ OBJEKT	0	0

TABULKA DVEŘÍ A PROSKLENÝCH STĚN

KÓD	SCHEMA				POČET
D1098	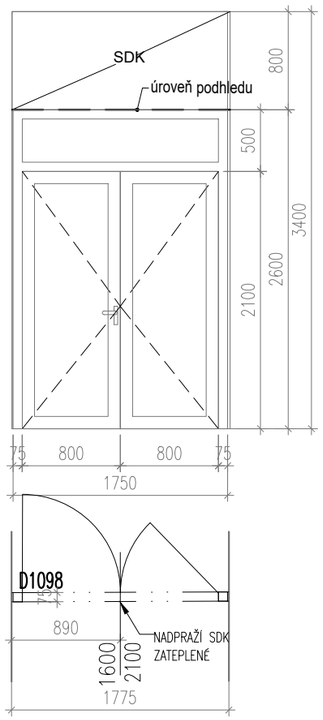	1NP			
		PRAVÉ:	VÝPRAVNÍ BUDOVA	0	
			ADMINISTRATIVNÍ BUDOVA	1	
			DRÁŽNÍ OBJEKT	0	1
		LEVÉ:	VÝPRAVNÍ BUDOVA	0	
			ADMINISTRATIVNÍ BUDOVA	0	
			DRÁŽNÍ OBJEK 1NP	0	0
D1099	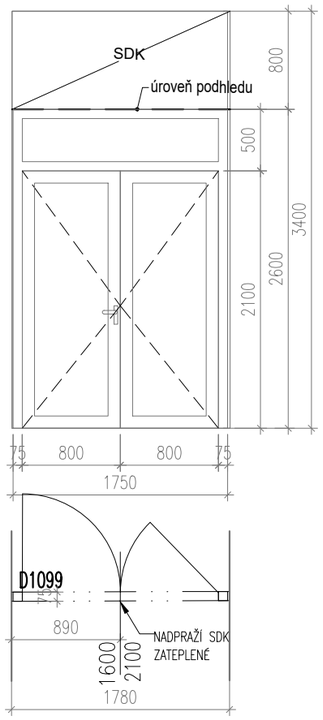	1NP			
		PRAVÉ:	VÝPRAVNÍ BUDOVA	0	
			ADMINISTRATIVNÍ BUDOVA	1	
			DRÁŽNÍ OBJEKT 1NP	0	1
		LEVÉ:	VÝPRAVNÍ BUDOVA	0	
			ADMINISTRATIVNÍ BUDOVA	0	
			DRÁŽNÍ OBJEKT	0	0

KÓD	SCHEMA				POČET
D1100	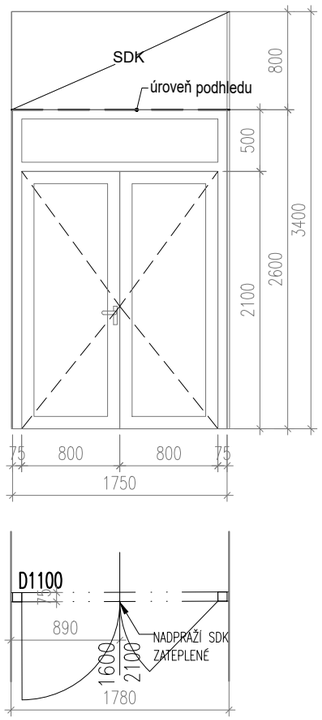	1NP			
		PRAVÉ:	VÝPRAVNÍ BUDOVA	0	
			ADMINISTRATIVNÍ BUDOVA	0	
			DRÁŽNÍ OBJEKT	0	0
		LEVÉ:	VÝPRAVNÍ BUDOVA	0	
			ADMINISTRATIVNÍ BUDOVA	1	
			DRÁŽNÍ OBJEK 1NP	0	1
D1101	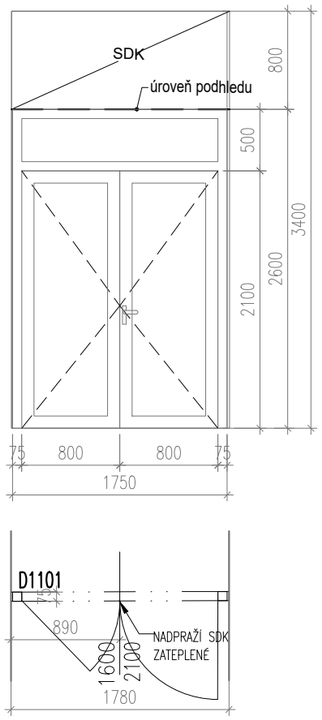	1NP			
		PRAVÉ:	VÝPRAVNÍ BUDOVA	0	
			ADMINISTRATIVNÍ BUDOVA	1	
			DRÁŽNÍ OBJEKT 1NP	0	1
		LEVÉ:	VÝPRAVNÍ BUDOVA	0	
			ADMINISTRATIVNÍ BUDOVA	0	
			DRÁŽNÍ OBJEKT	0	0

TABULKA DVEŘÍ A PROSKLENÝCH STĚN

KÓD	SCHEMA			POČET
D1102	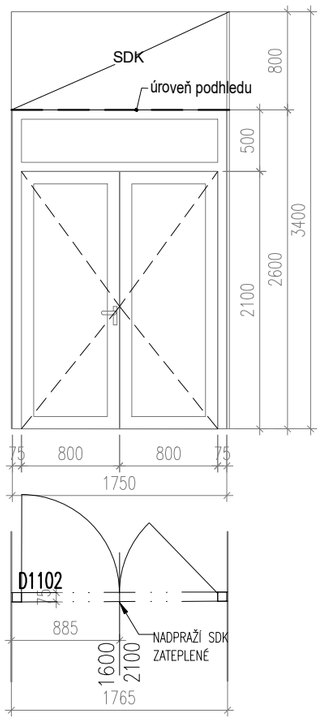	1NP		
		PRAVÉ:	VÝPRAVNÍ BUDOVA 0 ADMINISTRATIVNÍ BUDOVA 1 DRÁŽNÍ OBJEKT 0	1
		LEVÉ:	VÝPRAVNÍ BUDOVA 0 ADMINISTRATIVNÍ BUDOVA 0 DRÁŽNÍ OBJEK 1NP 0	0
D1103	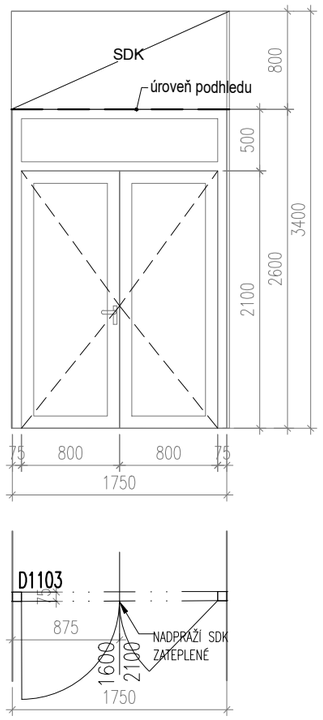	1NP		
		PRAVÉ:	VÝPRAVNÍ BUDOVA 0 ADMINISTRATIVNÍ BUDOVA 0 DRÁŽNÍ OBJEKT 1NP 0	0
		LEVÉ:	VÝPRAVNÍ BUDOVA 0 ADMINISTRATIVNÍ BUDOVA 1 DRÁŽNÍ OBJEKT 0	1

KÓD	SCHEMA			POČET
D1105	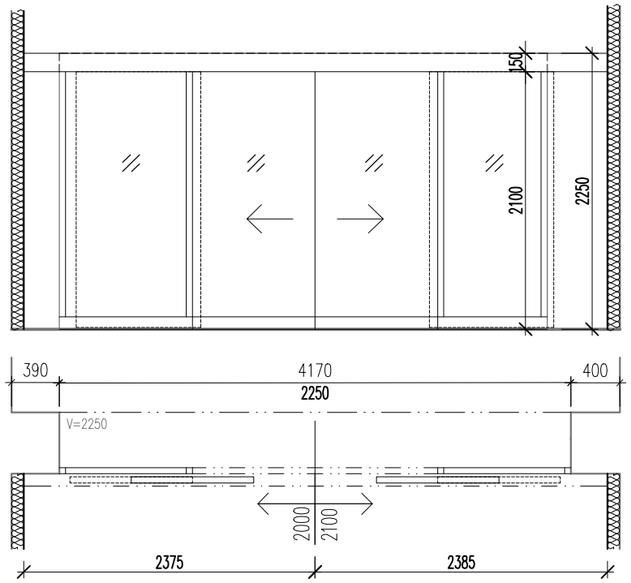	1NP		
		POSUVNÉ AUTOMATICKÉ	VÝPRAVNÍ BUDOVA 1 ADMINISTRATIVNÍ BUDOVA 0 DRÁŽNÍ OBJEK 1NP 0	1
D1106	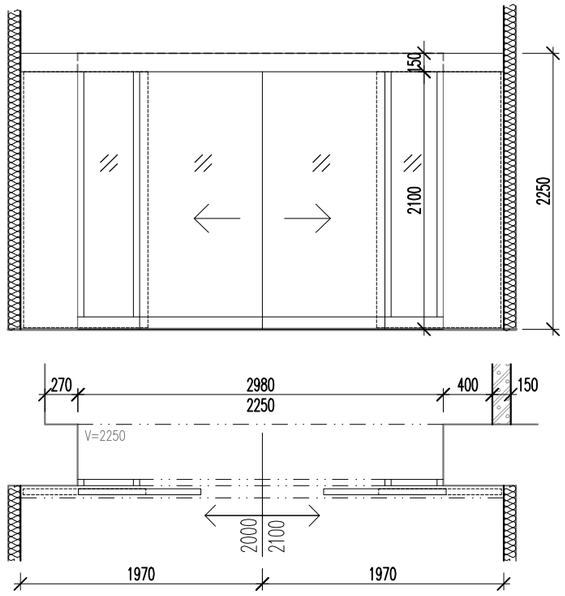	1NP		
		POSUVNÉ AUTOMATICKÉ	VÝPRAVNÍ BUDOVA 1 ADMINISTRATIVNÍ BUDOVA 0 DRÁŽNÍ OBJEK 1NP 0	1

TABULKA DVEŘÍ A PROSKLENÝCH STĚN

KÓD	SCHEMA	POČET
D2077	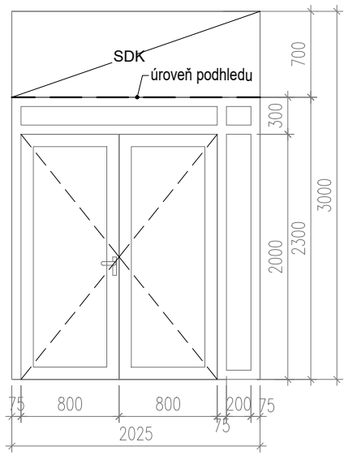 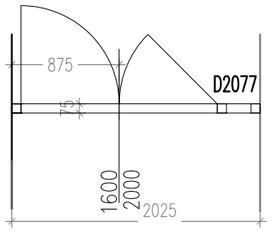	

2NP

PRAVÉ:	VÝPRAVNÍ BUDOVA	1	1
	ADMINISTRATIVNÍ BUDOVA	0	
	DRÁŽNÍ OBJEKT	0	
LEVÉ:	VÝPRAVNÍ BUDOVA	0	0
	ADMINISTRATIVNÍ BUDOVA	0	
	DRÁŽNÍ OBJEK 1NP	0	

KÓD	SCHEMA	POČET
D2080	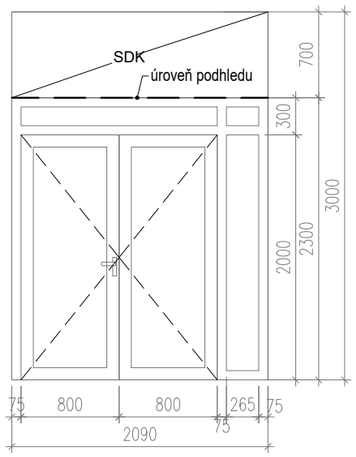 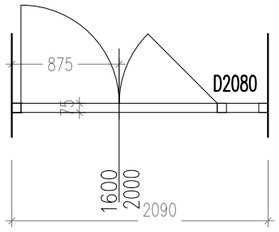	

3NP

PRAVÉ:	VÝPRAVNÍ BUDOVA	1	1
	ADMINISTRATIVNÍ BUDOVA	0	
	DRÁŽNÍ OBJEKT	0	
LEVÉ:	VÝPRAVNÍ BUDOVA	0	0
	ADMINISTRATIVNÍ BUDOVA	0	
	DRÁŽNÍ OBJEK 1NP	0	

KÓD	SCHEMA	POČET
D2081	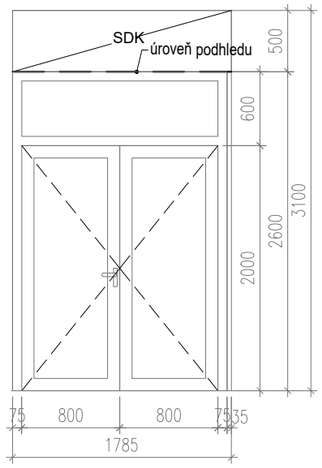 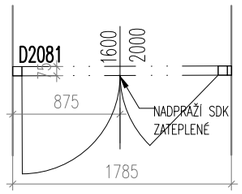	

2NP

PRAVÉ:	VÝPRAVNÍ BUDOVA	0	0
	ADMINISTRATIVNÍ BUDOVA	0	
	DRÁŽNÍ OBJEKT	0	
LEVÉ:	VÝPRAVNÍ BUDOVA	0	1
	ADMINISTRATIVNÍ BUDOVA	1	
	DRÁŽNÍ OBJEK 1NP	0	

KÓD	SCHEMA	POČET
D2082	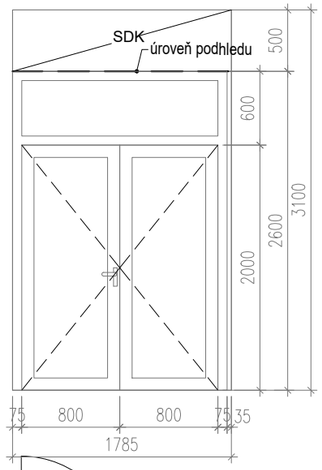 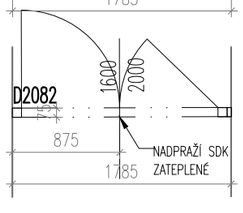	

2NP

PRAVÉ:	VÝPRAVNÍ BUDOVA	0	1
	ADMINISTRATIVNÍ BUDOVA	1	
	DRÁŽNÍ OBJEKT	0	
LEVÉ:	VÝPRAVNÍ BUDOVA	0	0
	ADMINISTRATIVNÍ BUDOVA	0	
	DRÁŽNÍ OBJEK 1NP	0	

TABULKA DVEŘÍ A PROSKLENÝCH STĚN

KÓD	SCHEMA	POČET
D2083	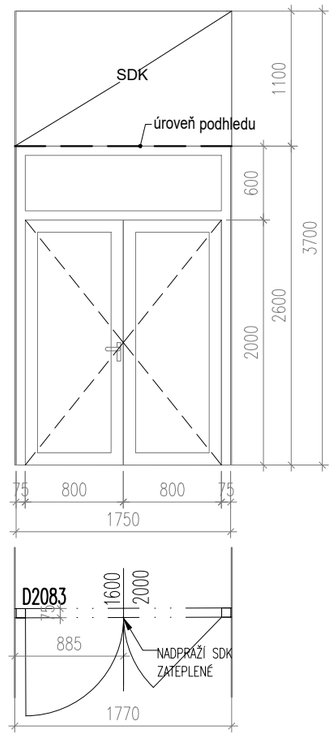	

2NP

PRAVÉ:	VÝPRAVNÍ BUDOVA	0	0
	ADMINISTRATIVNÍ BUDOVA	0	
	DRÁŽNÍ OBJEKT	0	
LEVÉ:	VÝPRAVNÍ BUDOVA	0	1
	ADMINISTRATIVNÍ BUDOVA	1	
	DRÁŽNÍ OBJEK 1NP	0	

KÓD	SCHEMA	POČET
D2084	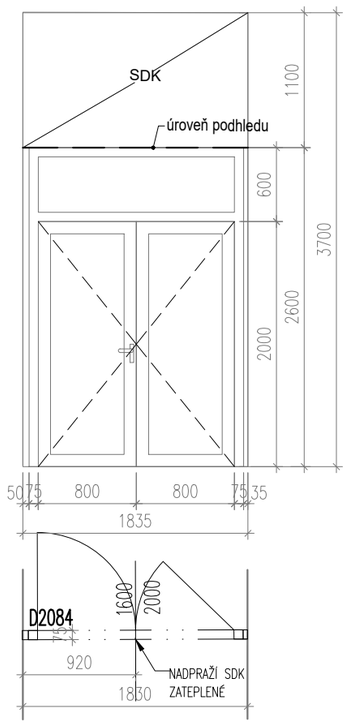	

2NP

PRAVÉ:	VÝPRAVNÍ BUDOVA	0	1
	ADMINISTRATIVNÍ BUDOVA	1	
	DRÁŽNÍ OBJEKT	0	
LEVÉ:	VÝPRAVNÍ BUDOVA	0	0
	ADMINISTRATIVNÍ BUDOVA	0	
	DRÁŽNÍ OBJEK 1NP	0	

KÓD	SCHEMA	POČET
D2086	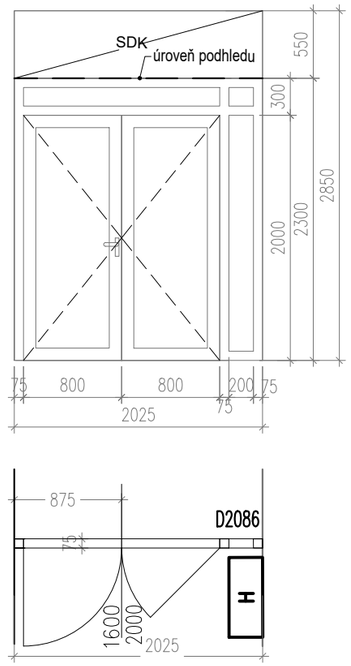	

2NP

PRAVÉ:	VÝPRAVNÍ BUDOVA	0	0
	ADMINISTRATIVNÍ BUDOVA	0	
	DRÁŽNÍ OBJEKT	0	
LEVÉ:	VÝPRAVNÍ BUDOVA	1	1
	ADMINISTRATIVNÍ BUDOVA	0	
	DRÁŽNÍ OBJEK 1NP	0	

KÓD	SCHEMA	POČET
D2087	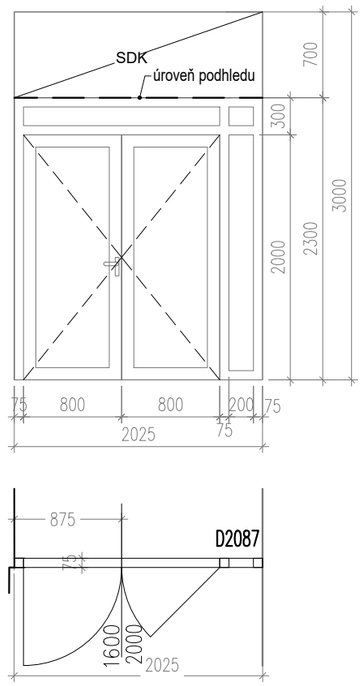	

2NP

PRAVÉ:	VÝPRAVNÍ BUDOVA	0	0
	ADMINISTRATIVNÍ BUDOVA	0	
	DRÁŽNÍ OBJEKT	0	
LEVÉ:	VÝPRAVNÍ BUDOVA	1	1
	ADMINISTRATIVNÍ BUDOVA	0	
	DRÁŽNÍ OBJEK 1NP	0	

TABULKA DVEŘÍ A PROSKLENÝCH STĚN

KÓD	SCHEMA	POČET
D2090		1

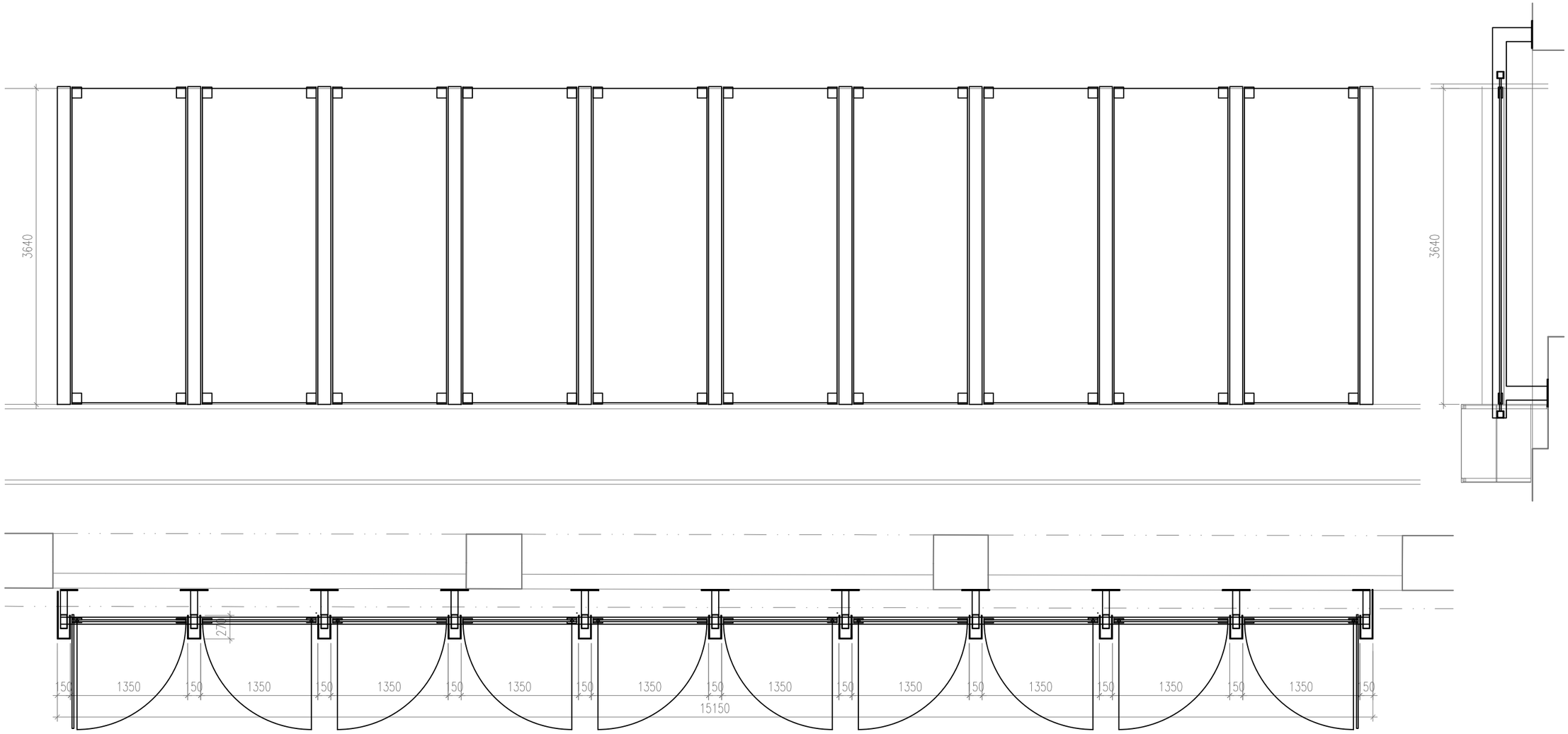

PANELY Z LEPENÝCH KALENÝCH SKEL S MLÉČNOU FÓLIÍ
rozměr skel š =1300 mm ; v = 3550 mm
panely jsou otočné na čepech, vše bez tepelně technického požadavku
nosná konstrukce z ocelových I profilů je směrem do haly
kryta sklobetonovými červenohnědými prefabrikáty
Rámy barva tmavě šedá metalická grau aluminium

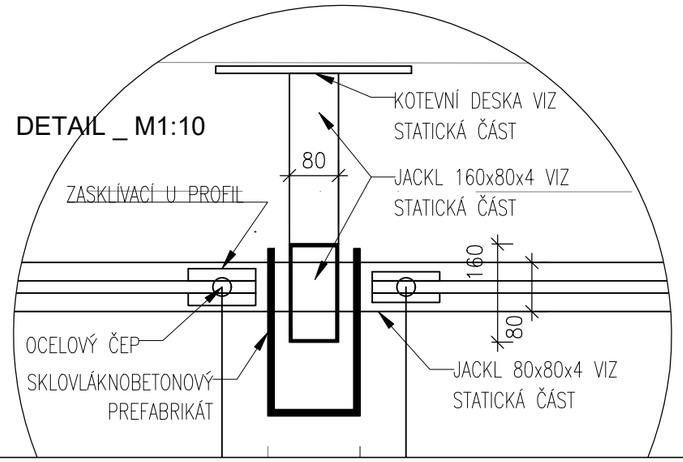

VÝPRAVNÍ BUDOVA	1.PP	1.NP	2.NP	3.NP	4.NP
	0	0	1	-	-
ADMINISTRATIVNÍ BUDOVA	1.PP	1.NP	2.NP	3.NP	4.NP
	0	0	0	0	0
DRÁŽNÍ OBJEKT	1.PP	1.NP	2.NP	3.NP	4.NP
	0	0	-	-	-

KÓD	SCHEMA	POČET
D2091		1

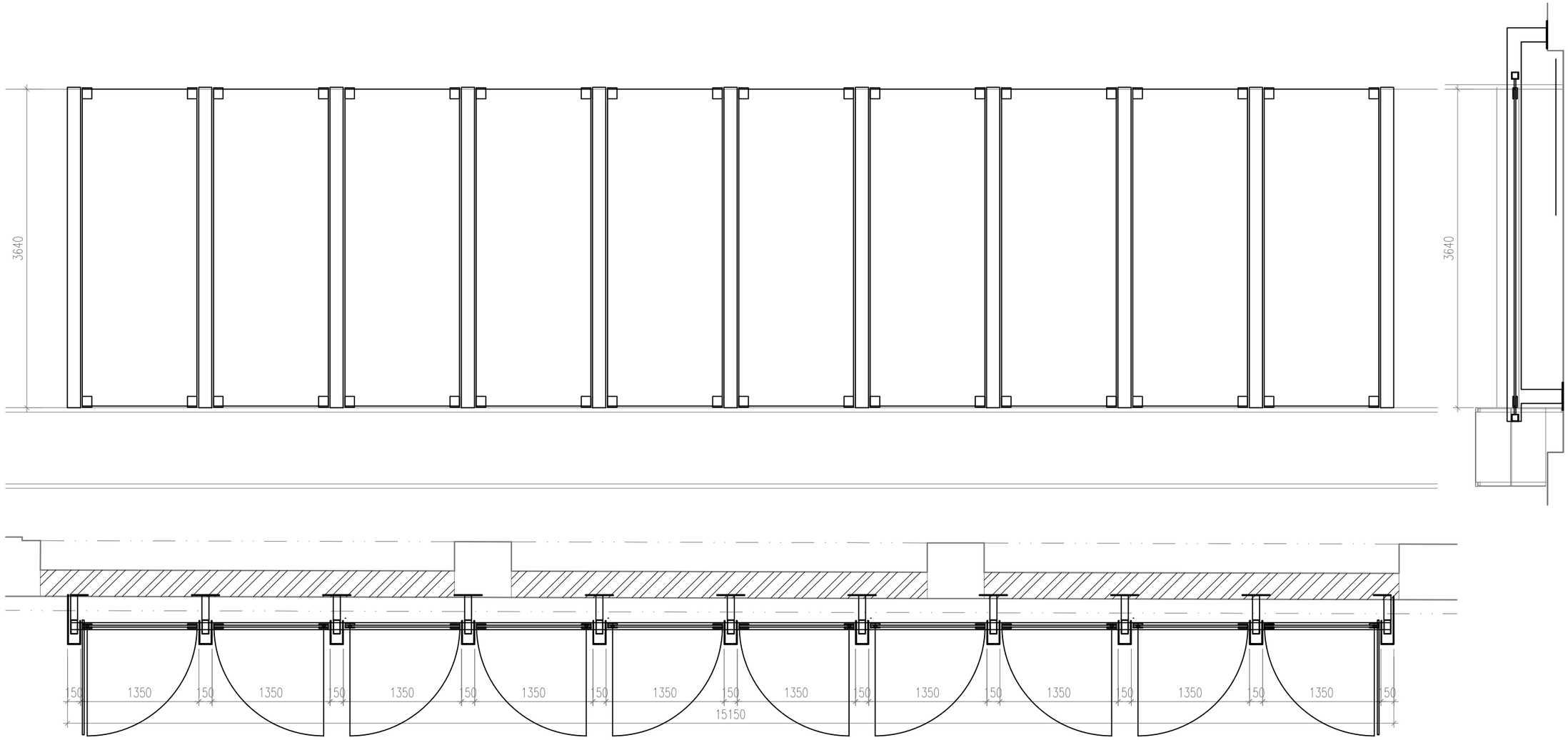

PANELY Z LEPENÝCH KALENÝCH SKEL S MLÉČNOU FÓLIÍ
rozměr skel š =1300 mm ; v = 3550 mm
panely jsou otočné na čepech, vše bez tepelně technického požadavku
nosná konstrukce z ocelových I profilů je směrem do haly
kryta sklobetonovými červenohnědými prefabrikáty
Rámy barva tmavě šedá metalická grau aluminium

DETAIL _ M1:10

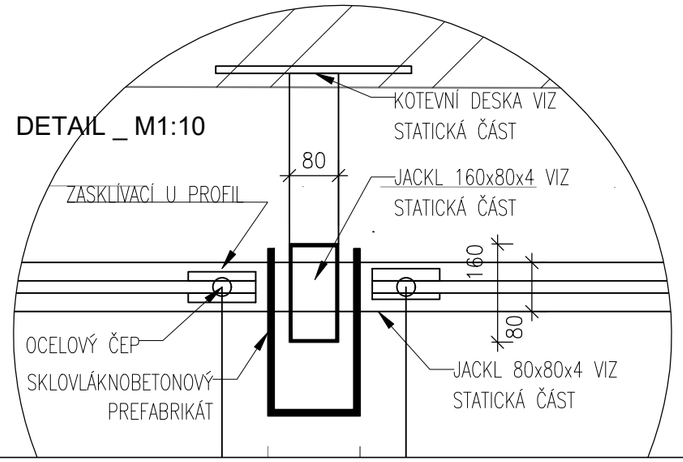

VÝPRAVNÍ BUDOVA	1.PP	1.NP	2.NP	3.NP	4.NP
	0	0	1	-	-
ADMINISTRATIVNÍ BUDOVA	1.PP	1.NP	2.NP	3.NP	4.NP
	0	0	0	0	0
DRÁŽNÍ OBJEKT	1.PP	1.NP	2.NP	3.NP	4.NP
	0	0	-	-	-

KÓD	SCHEMA	POČET
D2092		1

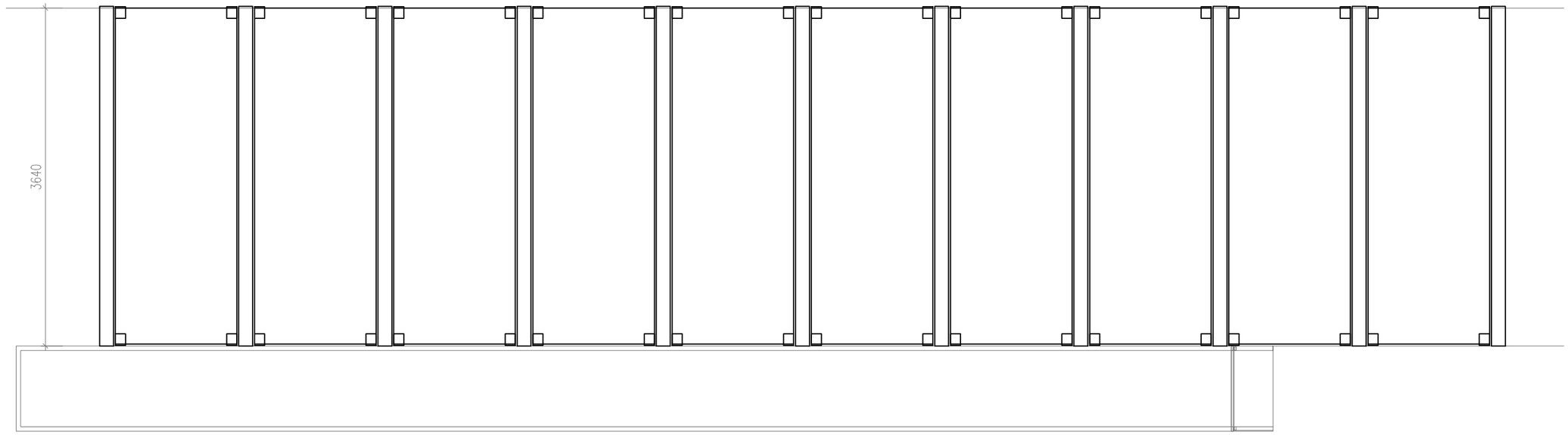

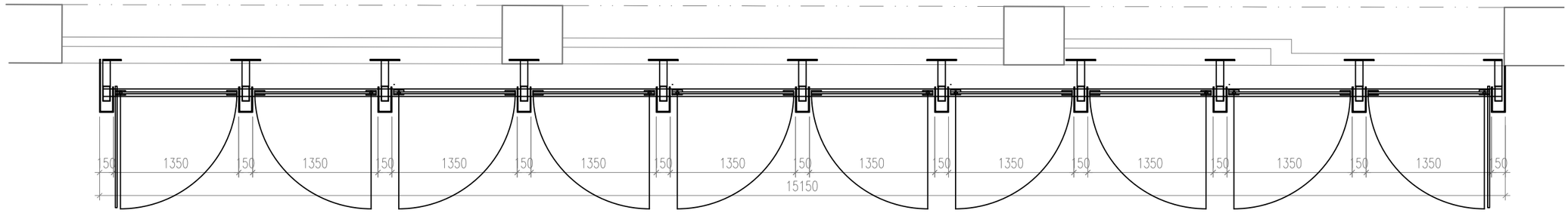

PANELY Z LEPENÝCH KALENÝCH SKEL S MLÉČNOU FÓLIÍ
rozměr skel š =1300 mm ; v = 3550 mm
panely jsou otočné na čepech, vše bez tepelně technického požadavku
nosná konstrukce z ocelových I profilů je směrem do haly
kryta sklobetonovými červenohnědými prefabrikáty
Rámy barva tmavě šedá metalická grau aluminium

DETAIL _ M1:10

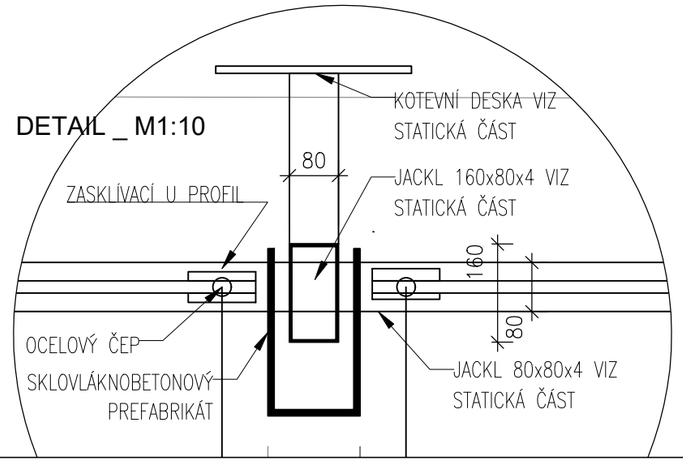

VÝPRAVNÍ BUDOVA	1.PP	1.NP	2.NP	3.NP	4.NP
	0	0	1	-	-
ADMINISTRATIVNÍ BUDOVA	1.PP	1.NP	2.NP	3.NP	4.NP
	0	0	0	0	0
DRÁŽNÍ OBJEKT	1.PP	1.NP	2.NP	3.NP	4.NP
	0	0	-	-	-

KÓD	SCHEMA	POČET
D2093		1

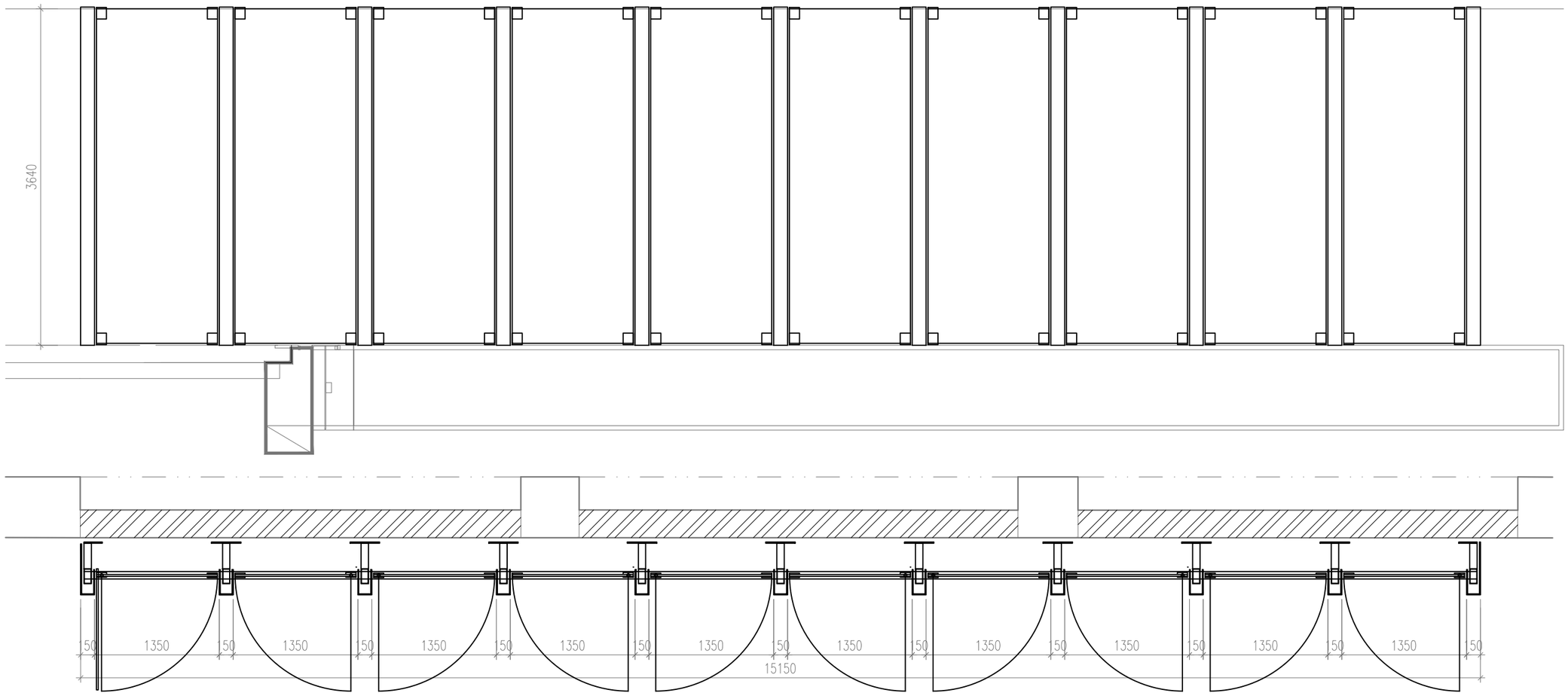

PANELY Z LEPENÝCH KALENÝCH SKEL S MLÉČNOU FÓLIÍ
rozměr skel š =1300 mm ; v = 3550 mm
panely jsou otočné na čepech, vše bez tepelně technického požadavku
nosná konstrukce z ocelových I profilů je směrem do haly
kryta sklobetonovými červenohnědými prefabrikáty
Rámy barva tmavě šedá metalická grau aluminium

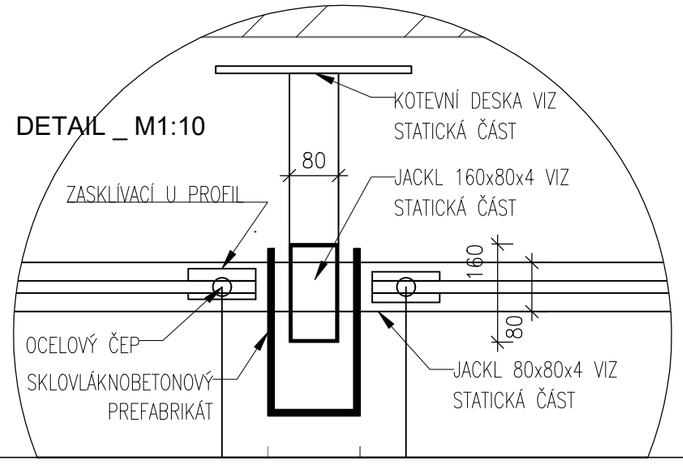

VÝPRAVNÍ BUDOVA	1.PP	1.NP	2.NP	3.NP	4.NP
	0	0	1	-	-
ADMINISTRATIVNÍ BUDOVA	1.PP	1.NP	2.NP	3.NP	4.NP
	0	0	0	0	0
DRÁŽNÍ OBJEKT	1.PP	1.NP	2.NP	3.NP	4.NP
	0	0	-	-	-

TABULKA DVEŘÍ A PROSKLENÝCH STĚN

KÓD	SCHEMA				POČET
D3055	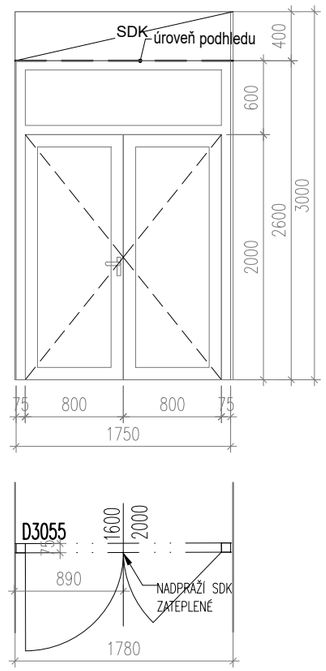	3NP			
		PRAVÉ:	VÝPRAVNÍ BUDOVA	0	
			ADMINISTRATIVNÍ BUDOVA	0	
			DRÁŽNÍ OBJEKT 1NP	0	0
		LEVÉ:	VÝPRAVNÍ BUDOVA	0	
			ADMINISTRATIVNÍ BUDOVA	1	
			DRÁŽNÍ OBJEKT	0	1
D3056	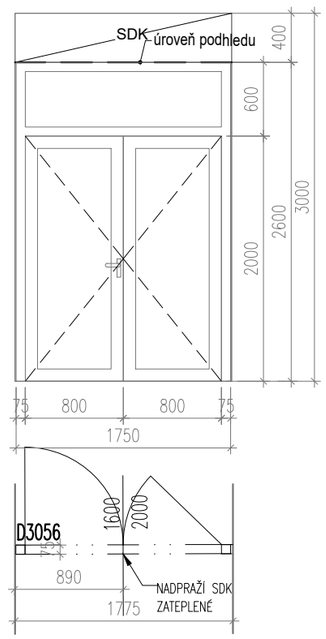	3NP			
		PRAVÉ:	VÝPRAVNÍ BUDOVA	0	
			ADMINISTRATIVNÍ BUDOVA	1	
			DRÁŽNÍ OBJEKT	0	1
		LEVÉ:	VÝPRAVNÍ BUDOVA	0	
			ADMINISTRATIVNÍ BUDOVA	0	
			DRÁŽNÍ OBJEK 1NP	0	0

KÓD	SCHEMA				POČET
D3058	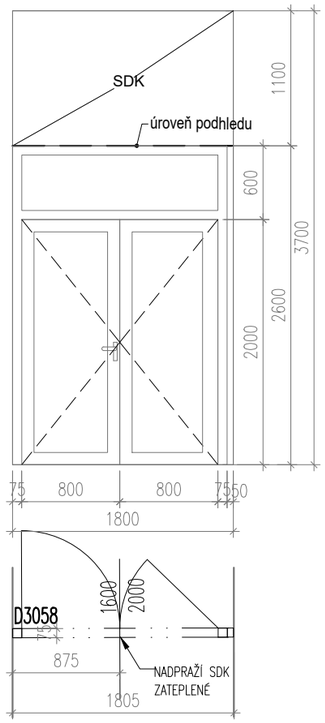	3NP			
		PRAVÉ:	VÝPRAVNÍ BUDOVA	0	
			ADMINISTRATIVNÍ BUDOVA	1	
			DRÁŽNÍ OBJEKT	0	1
		LEVÉ:	VÝPRAVNÍ BUDOVA	0	
			ADMINISTRATIVNÍ BUDOVA	0	
			DRÁŽNÍ OBJEK 1NP	0	0

TABULKA DVEŘÍ A PROSKLENÝCH STĚN

KÓD	SCHEMA				POČET
D4052	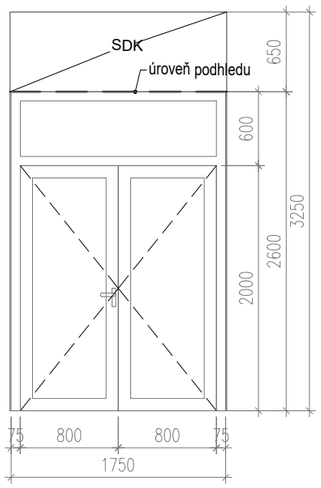	4NP			
	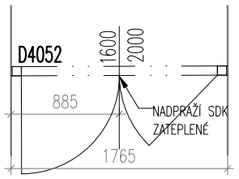	PRAVÉ:	VÝPRAVNÍ BUDOVA	0	
			ADMINISTRATIVNÍ BUDOVA	0	
			DRÁŽNÍ OBJEKT 1NP	0	0
		LEVÉ:	VÝPRAVNÍ BUDOVA	0	
			ADMINISTRATIVNÍ BUDOVA	1	
			DRÁŽNÍ OBJEKT	0	1
D4053	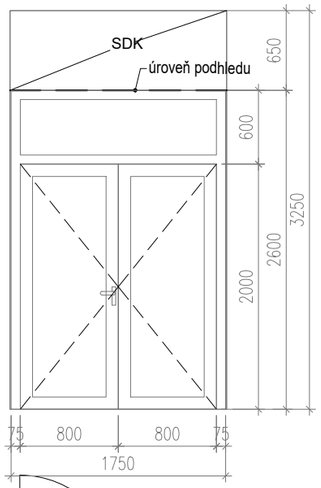	4NP			
	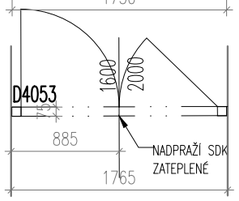	PRAVÉ:	VÝPRAVNÍ BUDOVA	0	
			ADMINISTRATIVNÍ BUDOVA	1	
			DRÁŽNÍ OBJEKT	0	1
		LEVÉ:	VÝPRAVNÍ BUDOVA	0	
			ADMINISTRATIVNÍ BUDOVA	0	
			DRÁŽNÍ OBJEK 1NP	0	0

KÓD	SCHEMA				POČET
D4055	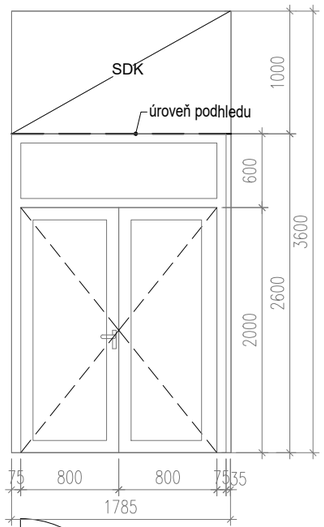	4NP			
	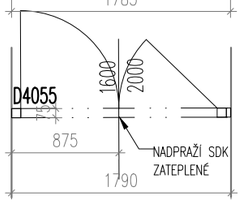	PRAVÉ:	VÝPRAVNÍ BUDOVA	0	
			ADMINISTRATIVNÍ BUDOVA	1	
			DRÁŽNÍ OBJEKT	0	1
		LEVÉ:	VÝPRAVNÍ BUDOVA	0	
			ADMINISTRATIVNÍ BUDOVA	0	
			DRÁŽNÍ OBJEK 1NP	0	0